| Merkmale nach SWF 04.109 *Characterist. to SWF 04.109* | Anzahl *Quantity* |
|---|---|
| ▽ | 4 |
| ⬭ | 0 |

| Aen.-Nr. *Rev. no.* | Feld *Zone* | Art der Aenderung *Revision* | Tag *Date* | Name *Name* | M *M* |
|---|---|---|---|---|---|
| 240040 | | Ausf. 403.872 und 403.873 neu | | | |
| | | eingefuehrt | | | |
| | | *TYPE 403.872 AND 403.873* | | | |
| | | *INTRODUCED* | 15.12.92 | SCHMIDT | |
| 02524565 | | STUECKLISTENAENDERUNG | | | |
| | | *EC OF PART LIST* | 13.12.02 | HENNE | |
| 03524445 | | STUECKLISTENAENDERUNG | | | |
| | | *EC OF PART LIST* | 26.08.03 | FACKELMA | |
| 04524213 | | e1-KENNZEICHNUNG UND FREIGABE NR. | | | |
| | | 023617 ZUGEFUEGT | | | |
| | | *e1-NOTE AND RELEASE NO. 023617 ADDED* | | | |
| | | | 21.01.04 | FACKELMA | |

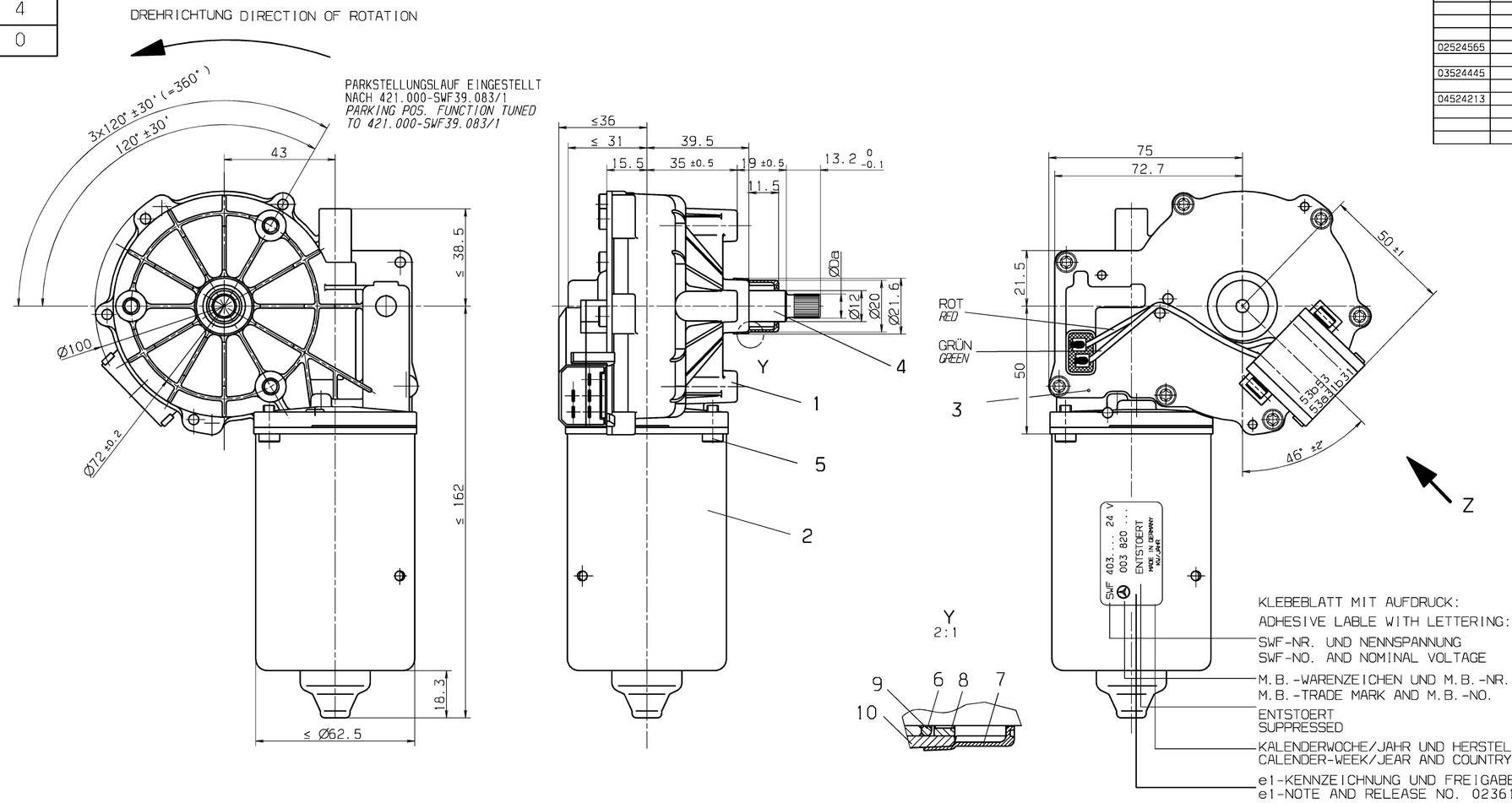


| | | | |
|---|---|---|---|
| F08 | 13.01.97 | TEN/MBI | 246423 |
| F06 | 15.12.92 | TEN/MBI | 240040 |
| Freigabe-St. Release-level | Datum Date | genehmigt approved | Referenz Reference |
| bez. S-Nr.for part-№ 403.873 | | | |
| F08 | 13.01.97 | TEN/MBI | 246423 |
| F06 | 15.12.92 | TEN/MBI | 240040 |
| Freigabe-St. Release-level | Datum Date | genehmigt approved | Referenz Reference |
| bez. S-Nr.for part-№ 403.872 | | | |

ANSICHT OHNE GEHAEUSE FLST
VIEW DRAWN WITHOUT HOUSING MST

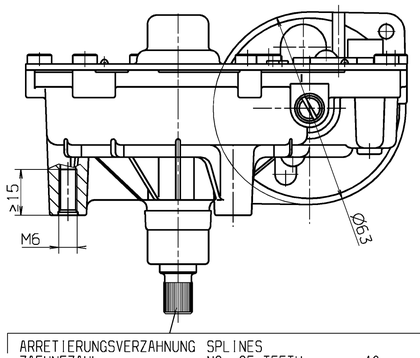


ARRETIERUNGSVERZAHNUNG SPLINES

| | | |
|---|---|---|
| ZAEHNEZAHL | NO. OF TEETH | = 42 |
| KOPFKREIS Ø | TIP CIRCLE Ø | = 9.4 h11 |
| FUSSKREIS Ø | ROOT CIRCLE Ø | = 8.82 h11 |
| ZAHNLUECKENWINKEL | TOOTH SPACE ANGLE | = 90° ±10' |

SCHALTPLAN
CIRCUIT DIAGRAM

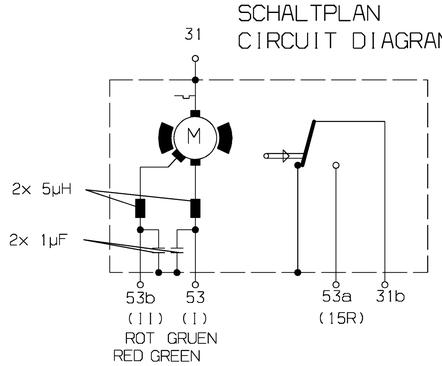


Z
2:1

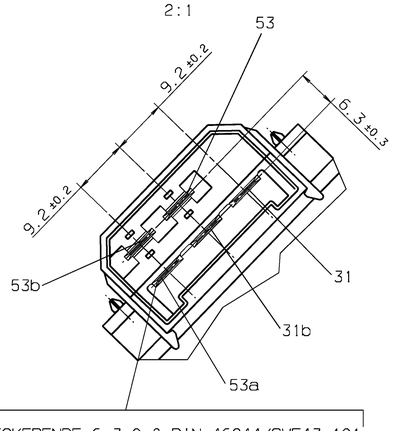


FLACHSTECKERENDE 6.3x0.8 DIN 46244/SWF43.101
FLACHSTECKER VERSILBERT GAL AG 3-5 BK
MALE SPADE TERMINAL 6.3x0.8 TO DIN 46244/SWF 43.101
MALE SPADE TERMINAL SILVER PLATED GAL AG 3 TO 5 BK

## LEISTUNGSWERTE CHARACTERISTICS

PRUEFSPANNUNG NACH GERAETEPRUEFVORSCHRIFT MG4
TEST TO PART TEST SPECIFICATION MG4

| | | |
|---|---|---|
| NENNSPANNUNG | NOMINAL VOLTAGE | Un = TABELLE |
| PRUEFSPANNUNG | TEST VOLTAGE | Up = TABELLE |
| ANZUGSMOMENT | STARTING TORQUE | Ma = 50 Nm |
| BETRIEBSMOMENT | STARTING TORQUE | Mb = 2 Nm |
| BETRIEBSDREHZAHL | OPERATING SPEED | NB2 = 50 ±5 MIN⁻¹ , NB1 ≤ NB2 -15MIN⁻¹ |
| DAUERMOMENT | CONTINOUS TORQUE | Md = 10Nm |

KURZSCHLUSSFESTIGKEIT ≥ 6STD. DURCH THERMOSCHALTER
SHORT CIRCUIT DURABILITY ≥ 6h BY THERMAL SWITCH

PARKSTELLUNGSEINLAUF BEI PRUEFSPANNUNG UND BETRIEBSMOMENT
RUN INTO PARKING POSITION AT TEST VOLTAGE AND OPERATING TORQUE

SCHUTZART: IP NACH DIN 40050/9
DEGREE OF PROTECTION: IP ACCORDING DIN 40050/9

| | | | | | | | | |
|---|---|---|---|---|---|---|---|---|
| Passmasse *Fit* | | 8.82h 11 | 9.40h 11 | | | | | |
| Abmasse *Tolerance (in µ)* | | 0 -90 | 0 -90 | | | | | |
| Nicht tol. Masse | *Nom. dim.* | | ...6 | >6...30 | >30...120 | >120...400 | >400...1000 | |
| Zul. Abw. | *Gen. tolerances ±* | | 0.2 | 0.5 | 0.8 | 1.2 | | |
| Nennmass (kurzer Schenkel) | *Ref. side* | | | ...10 | >10...50 | >50...100 | >100 | |
| Nicht tol. Winkel zul. Abw. | *Gen. angle tolerance ±* | | | 1° | 1° | | | |

Alle Masse in mm *All dimensions in mm*

Valeo

Massstab *Scale* 1:1

SC*CC Werte *SC*CC Values* 0#4

| | Tag *Date* | Name *Name* |
|---|---|---|
| Bearb. *Drawn* | 17.08.92 | SCHMIDT |
| Gepr. *Checked* | | |
| Tech. *Tech. checked* | | |

Kurz-Benennung *Title*: SW2L WISCHERMOT 2L / *WIPERMOTOR 2L*

Art-Nr *Cat.*: 0278

UA: A — Zeichnungs-Nr *Drawing no.*: 403.872 — Blatt *Sheet* 1 von *of* — Format E

Valeo Auto-Electric GmbH & Co.KG
Stuttgarter Str. 119 D-74321 Bietigheim

Ers. f. *Sub. for* S. TAB.
Ers. d. *Sub. by*

| NR/NO | BENENNUNG | TITLE | WERKSTOFF | MATERIAL |
|---|---|---|---|---|
| 10 | LAGERBUCHSE | BEARING BUSH | SINTERBRONZE | |
| 9 | FETT | GREASE | K 2 G-40 DIN 51825 | |
| 8 | BUCHSE | BUSH | SINTEREISEN | |
| 7 | KAPPE | CAP | POM | |
| 6 | O-RING | O-RING | SIMRIT 72 NBR/872 | |
| 5 | SCHRAUBE ITSF | SCREW ITX ST | ST 13650 DIN 17210 | |
| 4 | ABTRIEBSWELLE | DRIVE SHAFT | C45 PBK VERGUETET 42+4/-2 HRC | |
| 3 | GETRIEBEDECKEL | GEAR COVER | ST 05 Z 200-B DIN 17162 | |
| 2 | MOTORGEHAEUSE | MOTOR HOUSING | ST 1403 DIN 1623 | |
| 1 | GETRIEBEGEHAEUSE | GEAR HOUSING | GD-AL SI9 CU3 DIN 1725 | |

OHNE BESONDERE HINWEISE SIND SCHRAUBEN, MUTTERN UND GEWINDETEILE NACH DBL 8451.21 UND SCHEIBEN, FEDERRINGE UND SONSTIGE BEFESTIGUNGSELEMENTE NACH DBL 8451.11 OBERFLAECHENGESCHUETZT

WITHOUT SPECIAL INFORMATIONS SURFACE PRODECTION OF SCREWS, NUTS AND PARTS OF THREADS PER DBL 8451.21 AND OF DISCS, SPRING RINGS AND OTHER FASTENING ELEMENTS PER DBL 8451.11

| ERZEUGNIS-NR. PRODUCT-NO. | ERSATZ FUER SUB. FOR | $U_N$ | $U_P$ | KUNDEN-NR. CLIENT-NO. |
|---|---|---|---|---|
| SW2L 403.873 | SWML 403.071/385 SW2L 4E 1482 E2 EL | 24V | 27V | 003 820 50 42 KZ |
| SW2L 403.872 | SWML 403.070/384 SW2L 4E 1482 E1 EL | 12V | 13.5V | 003 820 49 42 |

Schutzvermerk nach DIN ISO 16016. copyright reserved © Valeo